Guide de démarrage rapide

HUAWEI Ascend Y300

Bienvenue chez HUAWEI

Le téléphone en un coup d'œil

Toutes les photos de ce guide sont à titre indicatif seulement. Les fonctions d'affichage de votre téléphone peuvent être différentes de celles décrites ici, en fonction de la version de son logiciel.

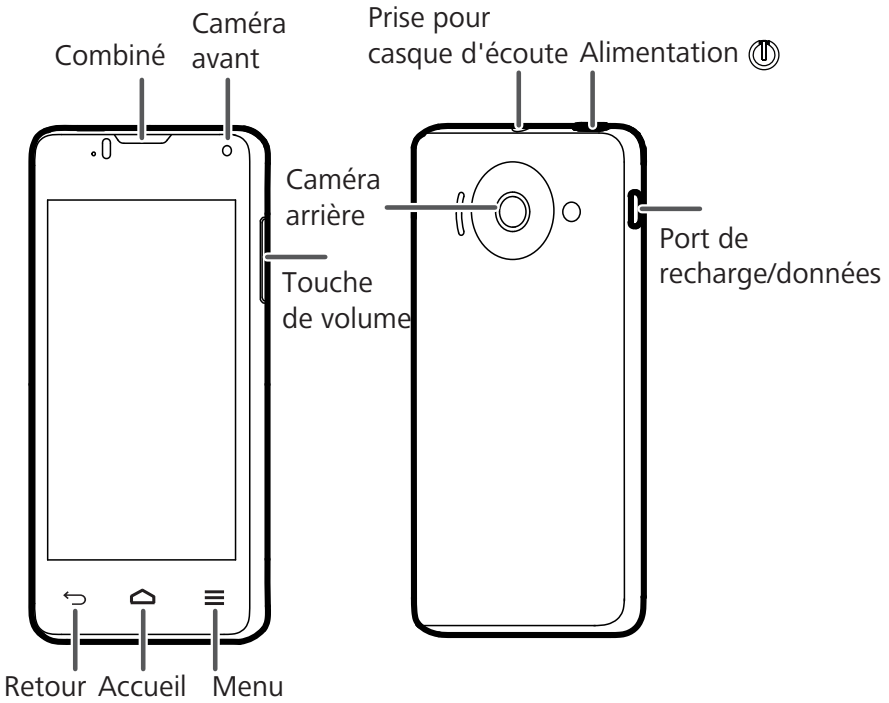

Les fonctions clés au bout des doigts

	• Appuyer et maintenir enfoncé pour allumer votre téléphone mobile. • Lorsque votre téléphone mobile est allumé, appuyez et maintenez enfoncée cette touche pour afficher le menu des options. Vous pouvez alors choisir d'éteindre le téléphone ou effectuer des opérations de raccourci. • Appuyer pour verrouiller l'écran lorsque votre téléphone mobile est actif.

☰	Toucher pour ouvrir le menu sur un écran actif.
⌂	• Toucher pour revenir à l'écran d'accueil. • Toucher et maintenir enfoncé pour afficher les applications récemment utilisées.
↩	• Toucher pour revenir à l'écran précédent ou quitter l'application que vous utilisez. • Toucher pour masquer le clavier.

Installation de la carte SIM

L'installation de la carte SIM se fait en deux étapes :

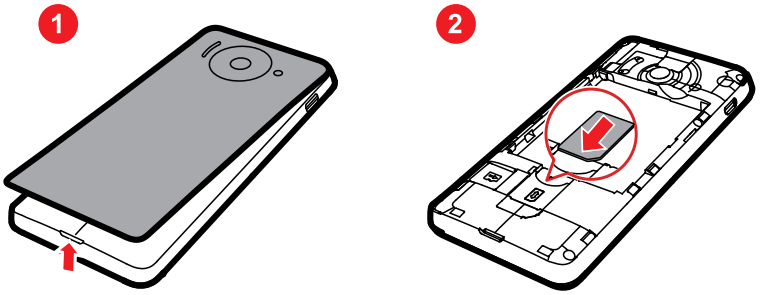

1. Enlevez le couvercle de la pile.
2. Insérez la carte SIM.

Installation de la carte microSD

Si vous souhaitez augmenter la mémoire de votre téléphone, vous pouvez également insérer une carte microSD.

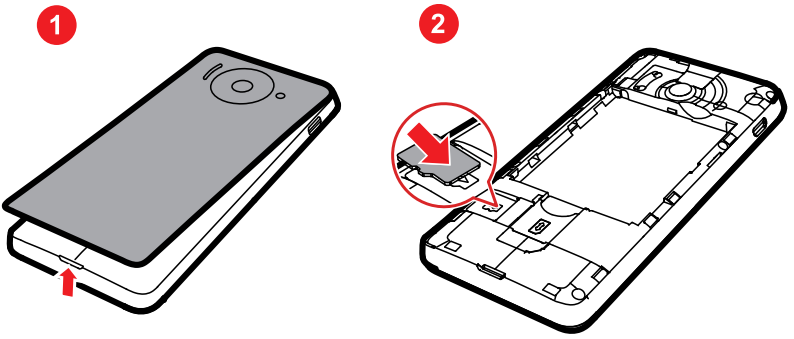

1. Retirez le couvercle de la batterie.

2. Insérez la carte microSD dans la fente pour carte comme indiqué sur le schéma.

Retrait de la carte microSD

1. Retirer le couvercle de la batterie.
2. Extraire la carte microSD vers l'extérieur.
3. Faire pivoter le téléphone pour faire tomber la carte microSD.

Installation de la pile

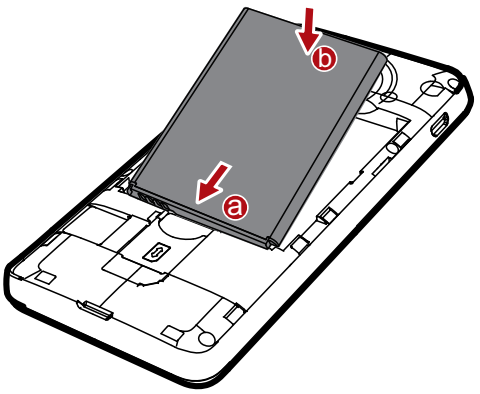

1. Alignez le coin de l'étiquette **a** (avec les contacts) dans la partie inférieure de la fente de la pile.
2. Poussez le coin de l'étiquette **b** jusqu'à ce que la pile s'enclenche fermement en place.

Chargement de la batterie

Avant de charger la batterie, assurez-vous qu'elle a été correctement installée dans votre téléphone.

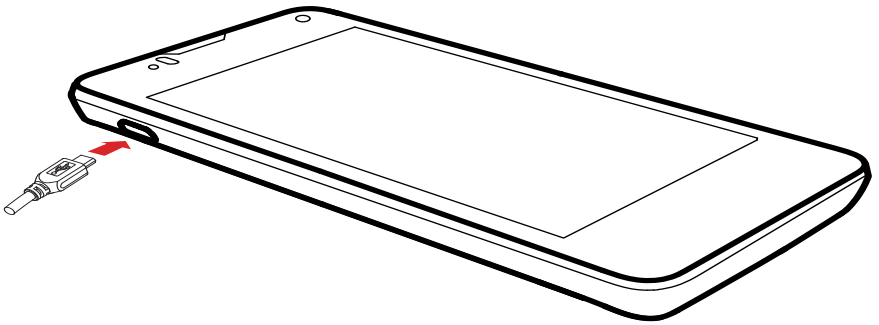

1. Branchez le câble USB fourni avec votre téléphone mobile au chargeur.
2. Branchez l'autre extrémité du câble USB à votre téléphone mobile. Ensuite, pour commencer à charger, branchez le chargeur dans une prise électrique.

Si vous chargez votre téléphone mobile lorsqu'il est sous tension, l'icône de la batterie sur la barre de notification indique l'état de charge. Lorsque l'icône de la batterie passe à , votre téléphone mobile est entièrement chargé.

Indicateur d'état

La couleur de l'indicateur d'état vous indique l'état de la pile de votre téléphone cellulaire.

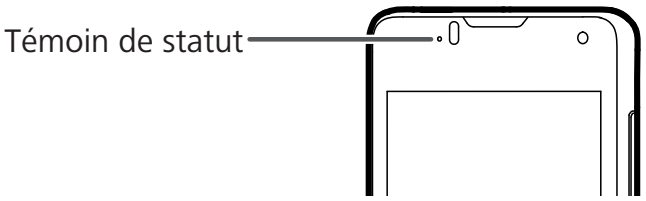

Vert : Charge complète (lorsque connecté au chargeur).

Orange : Charge en cours (lorsque connecté au chargeur).

Rouge : Batterie faible.

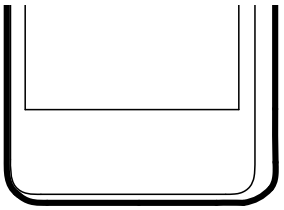

Actions de l'écran tactile

En utilisant vos doigts sur l'écran tactile, vous pouvez opérer votre téléphone de façon pratique.

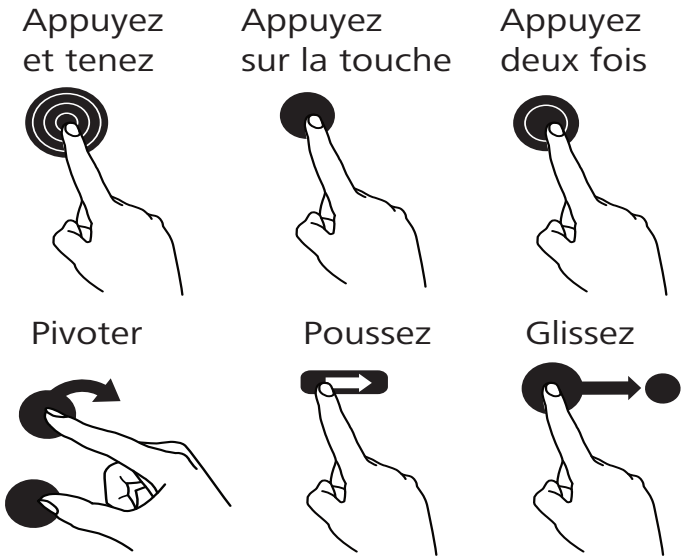

Écran d'accueil

Vous pouvez configurer l'écran d'accueil selon vos propres préférences, par exemple en ajoutant un raccourci ou un widget à votre écran d'accueil, changer le papier du mur ou régler le nombre d'extensions de l'écran d'accueil.

Pour retourner à l'écran d'accueil depuis l'une de ses extensions, appuyez sur ⌂ .

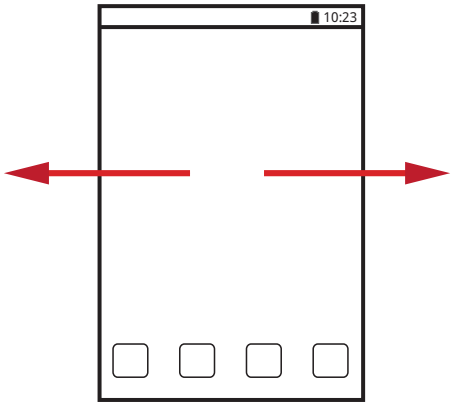

Balayer votre doigts vers la gauche ou vers la droite à travers l'écran d'accueil.

Lorsqu'une nouvelle icône de notification apparait sur la barre de notification, placez vos doigts sur la barre de notification et poussez-la vers le bas pour ouvrir le volet d'avis.

Déplacer l'icône d'une application

1. Sur l'écran d'accueil, maintenir l'icône à déplacer.
2. Faire glisser l'icône vers l'emplacement souhaité et la relâcher.

Recommencer ces étapes pour déplacer d'autres icônes.

Importation des contacts à partir d'une carte SIM

1. Dans la liste de contacts, appuyez ☰ > **Gérer les contacts**.
2. Touchez **Copier à partir de la carte SIM**.
3. Attendez que le contenu de la carte SIM soit chargé. Touchez un contact individuel pour l'importer sur votre téléphone mobile, ou touchez **SÉLECTIONNER TOUT** pour importer tous les contacts sur votre téléphone mobile.
4. Touchez **COPIE**.
5. Si vous avez plus d'un compte sur votre téléphone, touchez le compte dans lequel vous souhaitez importer les contacts.

Ajouter un contact

1. Dans la liste de contacts, touchez .
2. Sur l'écran qui s'affiche, créez un contact dans votre téléphone mobile, carte SIM ou compte. Ajouter un nouveau compte si vous n'en avez pas.
3. Entrez le nom du contact, puis ajoutez des informations détaillées telles que les numéros de téléphone et l'adresse.
4. Touchez **OK** pour enregistrer les coordonnées.

Pour enregistrer un contact à partir de votre journal des appels,

touchez et maintenez le numéro de téléphone souhaité pour afficher le menu des options, puis touchez **Ajouter aux contacts**.

Faire un appel avec l'application Téléphone

1. Sur l'écran d'accueil, touchez . Si le composeur n'est pas affiché, touchez .
2. Entrez le numéro de téléphone.
3. Touchez pour lancer l'appel.

Création et envoi d'un message multimédia

Vous pouvez utiliser les messages multimédia pour rendre très spéciales les communications quotidiennes. Vous pouvez enregistrer un message et l'envoyer sous la forme d'un fichier audio, chanter « Joyeux anniversaire » et l'envoyer à un ami ou bien envoyer un diaporama de photos se rapportant à un événement spécial. Les possibilités sont illimitées.

1. Entrez un numéro de téléphone dans le champ **Destinataire**, ou touchez pour sélectionner un contact à partir de **Profils**.
2. Touchez la zone de saisie de texte pour débuter la composition de votre message.
3. Lorsque vous êtes prêt à envoyer le message, touchez MMS .

Se connecter à Internet

Activation du Wi-Fi

1. Touchez **Paramètres** > **Tout**.

2. Sous **SANS FIL ET RÉSEAUX**, touchez le bouton à côté de **Wi-Fi**.

Opérations de base

Touchez pour ouvrir la page d'accueil.

Lorsque des réseaux Wi-Fi et des réseaux mobiles connus ou ouverts sont présents en même temps, votre téléphone choisira de préférence un réseau Wi-Fi pour l'accès Internet.

Touchez sur la partie supérieure de l'écran pour afficher toutes les pages Web actuellement ouvertes. Vous pouvez :

- Toucher une page pour l'agrandir.
- Toucher la croix (×) pour fermer cette page.
- Toucher (+) pour ouvrir une nouvelle fenêtre du navigateur.

Ouvrir une page Web

1. Dans la fenêtre du navigateur, touchez le champ de l'adresse URL situé dans le haut de l'écran.
2. Utilisez le clavier pour saisir l'adresse d'une page Web. .
3. Lorsque vous saisissez l'adresse, des adresses de pages Web correspondantes apparaîtront à l'écran. Si vous voyez l'adresse que vous voulez, appuyez sur celle-ci et allez directement à cette page Web ou terminez d'inscrire l'adresse de la page Web recherchée.

Désactiver votre service de données

Lorsque vous n'utilisez pas votre service de données, vous pouvez le désactiver rapidement afin d'éliminer le partage de données non désiré.

1. Ouvrir la barre d'avis.

2. Appuyez sur ⇅ dans le haut de l'écran pour activer ou désactiver le service de données.

Play Store

Android **Play Store** offre un accès direct aux applications et aux jeux que vous pouvez télécharger et installer sur votre téléphone.

Ouvrir Play Store

1. Sur l'écran d'Accueil, toucher **Play Store**.
2. Lorsque vous ouvrez **Play Store** pour la première fois, la fenêtre **Conditions d'utilisation de Google Play** apparaît. Toucher **Accepter** pour poursuivre.

Installation d'une application

1. Dans **Play Store**, sélectionnez une catégorie, puis touchez l'application que vous souhaitez télécharger.
2. Pour installer l'application, touchez **Télécharger** (si elle est gratuite) ou touchez le bouton avec son prix (si elle n'est pas gratuite), puis validez votre téléchargement ou achat.

Après que l'application a été téléchargée et installée sur votre téléphone mobile, l'icône de téléchargement de contenu apparaît dans la barre de notification.

(!) Si vous souhaitez installer une application non-Play Store, touchez **Paramètres** > **Tout** > **Emplacement et sécurité**, puis sélectionnez la case à cocher **Sources inconnues** pour permettre l'installation de l'application non-Play Store.

Désinstallation d'une application

(!) Vous ne pouvez pas désinstaller les applications pré-installées dans le système.

1. Sur l'écran **Paramètres**, touchez **Tout**.
2. Touchez **Gérer les applications**

3. Touchez une application, puis touchez **Désinstaller**.

Ouverture de votre appareil photo

L'appareil photo vous permet de prendre des photos et de les partager. Il prend en charge plusieurs modes de capture et effets photo. Lorsque vous avez pris une photo, vous pouvez la consulter dans **Galerie**. Pour plus d'informations concernant le partage des photos et des vidéos, consultez le Guide de l'utilisateur.

Capture d'écran

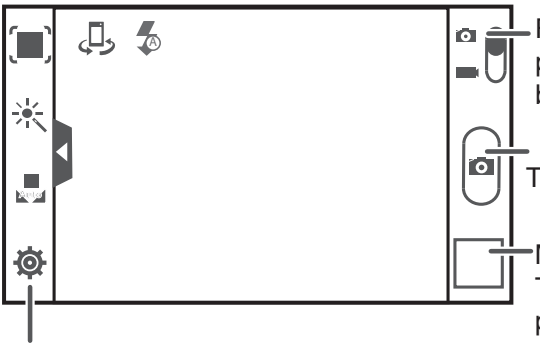

Utiliser la carte microSD comme stockage de masse USB

1. Connecter votre téléphone mobile à votre PC en utilisant le câble USB fourni. Vous PC identifiera votre carte microSD comme une mémoire amovible.
2. Ouvrir la barre de notification, toucher ensuite **Connecté en tant que programme d'installation**.
3. Toucher **Stockage en masse USB** dans la boite de dialogue qui s'ouvre pour confirmer que vous souhaiter transférer des fichiers.

Vous pouvez maintenant transférer des fichiers de votre PC vers la carte microSD de votre téléphone mobile.

Lire de la musique

Vous pouvez écouter de la musique que vous avez stockée sur votre carte microSD en utilisant le lecteur de musique. Le lecteur de musique recherchera automatiquement de la musique sur la carte microSD et la classera par albums et listes de lecture.

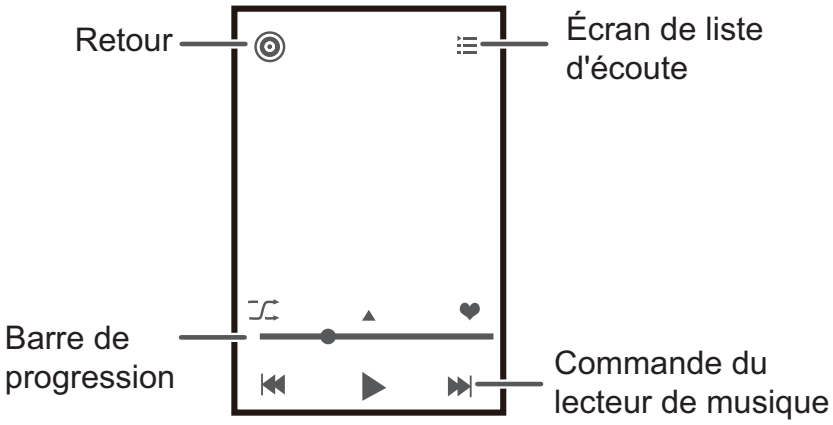

Synchroniser l'information

Certaines applications se trouvant sur votre téléphone cellulaire vous donnent accès aux mêmes données personnelles que vous pouvez ajouter, visualiser et modifier sur votre ordinateur. Si vous ajoutez, modifiez ou supprimez votre information Web de l'une de ces applications, l'information mise à jour apparaît aussi sur votre téléphone cellulaire.

Cela est rendu possible par la synchronisation de données par radio. Le processus se produit en arrière-plan et ne nuit pas à l'utilisation de votre téléphone cellulaire. Lorsque votre téléphone est synchronisé, une icône de synchronisation de données apparaîtra dans la barre de notification.

Pour plus d'informations, reportez-vous au Guide de l'utilisateur.

FAQ

Comment puis-je utiliser une carte microSD pour importer des contacts dans mon téléphone depuis un autre téléphone?

Votre téléphone mobile prend en charge les fichiers de contacts au format .vcf seulement.

1. Enregistrez les contacts que vous souhaitez importer dans votre téléphone mobile sur une carte microSD sous forme de fichier .vcf.
2. Insérez la carte microSD dans votre téléphone mobile et trouvez le fichier .vcf à l'aide de **Gestionnaire de fichiers**.
3. Touchez le fichier .vcf. Le téléphone mobile affiche un message vous demandant si vous souhaitez importer les contacts.
4. Touchez **OK** pour importer les contacts.

Des problèmes de compatibilité peuvent se produire avec des fichiers .vcf créés par des téléphones différents, et certaines informations de contact pourraient être perdues lorsque les contacts sont importés.

Comment puis-je définir une chanson comme sonnerie de téléphone?

Dans **Musique+**, touchez et maintenez le morceau à définir comme votre sonnerie, puis touchez **Définir en tant que sonnerie**.

Comment puis-je désactiver le changement automatique de l'orientation de l'écran lors de la rotation de mon téléphone?

Sur l'écran d'accueil, touchez > **Paramètres** > **Affichage**, puis désactivez la case à cocher **Activer la rotation automatique de l'écran** pour désactiver cette fonction.

Comment puis-je configurer un schéma de déverrouillage?

Sur l'écran d'accueil, touchez > **Paramètres** > **Emplacement et sécurité** > **Régler le verrouillage de l'écran** > **Motif**.

Comment puis-je changer le mode de saisie?
Lorsque le clavier est affiché, une icône de clavier est affichée sur la barre d'état. Faites glisser la barre d'état vers le bas et touchez **Sélectionnez le mode de saisie** pour sélectionner un mode de saisie.

Comment puis-je arrêter la musique de fond?
Faites glisser la barre de notification vers le bas pour ouvrir le panneau des notifications, touchez la notification de lecture de musique pour aller à l'écran de lecture de musique, puis arrêtez la lecture de la chanson.

Comment puis-je revenir à l'écran d'appel?
Si vous êtes passé à un autre écran pendant un appel, faites glisser la barre de notification vers le bas pour ouvrir le panneau des notifications, puis appuyez sur la notification d'appel en cours pour revenir à l'écran d'appel.

Comment puis-je créer un raccourci d'application sur l'écran d'accueil?
Touchez et maintenez une icône d'application sur l'écran d'applications jusqu'à ce que l'écran d'accueil s'affiche. Ensuite, faites glisser l'icône vers l'endroit où vous souhaitez la placer et relâchez votre doigt.

Comment puis-je masquer le clavier?

Appuyez ↩ pour masquer le clavier.

Comment puis-je transférer un message?
Sur l'écran de visualisation des messages, touchez et maintenez un message, puis sélectionnez **Transférer** dans le menu affiché.

Pourquoi je n'arrive pas à utiliser Navigation?
Navigation n'est pas disponible dans certains pays ou régions.

Avertissements et précautions

Cette section contient des informations importantes concernant les consignes d'utilisation de votre téléphone. Elle contient également

de l'information sur la façon de l'utiliser en toute sécurité. Lisez-les attentivement avant d'utiliser votre appareil.

Appareil électronique

Éteignez votre téléphone si son utilisation est interdite. Si l'utilisation de l'appareil peut provoquer un danger ou créer des interférences avec d'autres appareils électroniques, évitez d'en faire usage.

Appareil médical

- Respectez les règlements des hôpitaux et établissements de santé. N'utilisez pas votre téléphone s'il est interdit d'en faire usage.
- Les fabricants de stimulateurs cardiaques recommandent de maintenir une distance minimum de 15 cm entre l'appareil et un stimulateur cardiaque afin d'éviter toute interférence. Si vous portez un stimulateur cardiaque, utilisez votre téléphone sur le côté opposé au stimulateur et ne le transportez pas dans votre poche frontale.

Atmosphère potentiellement explosible

Éteignez votre appareil dans toute zone dont l'atmosphère présente des risques d'explosion, et respectez tous les panneaux et toutes les instructions. Les environnements pouvant comporter une atmosphère potentiellement explosible inclus les zones où il vous sera généralement conseillé d'éteindre le moteur de votre véhicule. Le déclenchement d'étincelles dans les zones de cette nature peut provoquer une explosion ou un incendie, entraînant des blessures, voire la mort. N'allumez pas votre appareil à un point de ravitaillement en carburant comme une station service. Respectez les restrictions liées à l'utilisation des équipements radio dans les lieux de dépôt, d'entreposage et de distribution de carburant ainsi que dans les usines chimiques. En outre, respectez les restrictions dans les zones où des opérations de dynamitage sont en cours. Avant d'utiliser votre appareil, vérifiez que vous n'êtes pas dans une zone dont l'atmosphère est potentiellement explosible. Ces environnements sont souvent, mais pas toujours, identifiés avec soin. Les emplacement de ce type incluent les zones situées sous le

pont des bateaux, les installations d'entreposage ou de transfert chimique, ainsi que les zones où l'air contient des substances chimiques ou des particules telles que le grain, la poussière ou les poudres métalliques. Renseignez-vous auprès des fabricants de véhicules utilisant du gaz de pétrole liquéfié (comme le propane ou le butane) si le téléphone peut être utilisé en toute sécurité à proximité.

Sécurité routière

Utilisez l'appareil conformément aux lois et règlements locaux. De plus, si vous utilisez le téléphone en conduisant un véhicule, respectez les instructions suivantes :

- Concentrez-vous sur votre conduite. Votre première responsabilité est de conduire en toute sécurité.
- Ne parlez pas en tenant le téléphone dans la main tout en conduisant. Utilisez les accessoires mains-libres.
- Quand vous devez passer un appel ou y répondre, garez le véhicule sur le bas-côté avant d'utiliser le téléphone.
- Les signaux RF peuvent nuire aux systèmes électroniques des véhicules automobiles. Pour plus d'informations, consultez le fabricant du véhicule.
- Dans un véhicule automobile, évitez de poser le téléphone sur le coussin de sécurité gonflable ou dans sa zone de déploiement. Sinon, il peut vous blesser en raison de la violence avec laquelle le coussin de sécurité se gonfle.
- N'utilisez pas votre appareil au cours d'un trajet en avion. Éteignez le téléphone avant d'embarquer. L'utilisation d'appareils sans fil dans un avion peut être dangereuse pour le fonctionnement de l'avion et perturber le réseau téléphonique sans fil. Cela peut également être considéré illégal.

Environnement d'utilisation

- Évitez d'utiliser et de recharger le téléphone dans des endroits poussiéreux, humides et sales ou dans des zones disposant de champs magnétiques. Sinon, vous risquez de provoquer un dysfonctionnement du circuit.

- Le téléphone est conforme aux spécifications RF s'il est utilisé près de votre oreille ou à une distance de 1,5 cm de votre corps. Assurez-vous que les accessoires du téléphone, comme un étui ou un porte-étui, ne contiennent pas de composantes en métal. Maintenez votre téléphone à 1,5 cm de votre corps afin d'appliquer la directive citée plus haut.
- Par temps d'orage, n'utilisez pas votre téléphone s'il est en recharger afin d'éviter tout danger causé par les éclairs.
- En cours d'appel, ne touchez pas à l'antenne. Toucher l'antenne affecte la qualité de l'appel et augmente la consommation d'électricité. En conséquence, le temps de parole et le temps de fonctionnement sont réduits.
- Utilisez votre téléphone conformément aux lois et règlements locaux, ainsi que dans le respect des garanties juridiques et de la vie privée des autres personnes.
- Maintenez la température ambiante entre 0 ℃ et 45 ℃ lorsque l'appareil est en recharge. Maintenez la température ambiante entre 0 ℃ et 45 ℃ pour utiliser l'appareil alimenté par une batterie.

Prévention des dommages auditifs

L'utilisation d'un casque d'écoute à volume élevé peut endommager votre ouïe. Pour réduire le risque de dommages auditifs, baissez le volume du casque d'écoute à un niveau sûr et confortable.

Sécurité des enfants

Respectez toutes les précautions concernant la sécurité des enfants. Il peut être dangereux de laisser un enfant jouer avec votre téléphone ou ses accessoires comprenant des pièces détachables, car il peut y avoir un risque d'étouffement. Assurez-vous que le téléphone et ses accessoires ne sont pas à la portée des enfants en bas âge.

Accessoires

Choisissez uniquement des batteries, chargeurs et accessoires agréés par le fabricant pour ce model. L'utilisation de tout autre batterie, chargeur ou accessoire peut annuler toute garantie de

l'appareil, représenter une violation des lois et réglementations locales et être dangereux. Contactez votre fournisseur pour obtenir de l'information sur les batteries, chargeurs et accessoires offert dans votre région et agréés par le fabricant.
Utilisez uniquement les adaptateurs AC / alimentations suivant(e)s : HUAWEI: HW-050100U1W, HW-050100E1W, HW-050100B1W, HW-050055E1W, HW-050055B1W.

Batterie et chargeur

- Débranchez le chargeur de la prise électrique et du téléphone quand il n'est pas utilisé.
- La batterie peut être chargée et déchargée des centaines de fois avant d'être complètement usée. Si l'autonomie en veille et le temps de conversation sont plus courts qu'à l'habitude, remplacez la batterie.
- Utilisez l'alimentation électrique en CA définie dans les spécifications du chargeur. Une tension inadéquate peut provoquer un incendie ou un dysfonctionnement du chargeur.
- Ne branchez pas les bornes de la batterie avec des conducteurs, tels que des objets en métal, des clés ou des bijoux. Dans le cas contraire, la batterie peut être court-circuitée et provoquer des blessures et des brûlures.
- En cas de fuite d'électrolyte de la batterie, assurez-vous que ce liquide n'entre pas en contact avec votre peau ou vos yeux. S'il entre en contact avec votre peau ou vos yeux, nettoyez-les immédiatement à l'eau propre et consultez un médecin.
- En cas de déformation, de changement de couleur ou de chauffage anormal de la batterie pendant sa recharge ou sa conservation, enlevez-la immédiatement et cessez de l'utiliser. Dans le cas contraire, cela peut provoquer une fuite, une surchauffe, un incendie, ou une explosion.
- Si le câble d'alimentation est endommagé (par exemple, si le cordon est exposé ou cassé, ou si la prise se desserre, arrêtez immédiatement de l'utiliser. Dans le cas contraire, cela risque de

provoquer une décharge électrique, un court-circuit du chargeur ou un incendie.

- Ne jetez pas les batteries au feu, car elles peuvent exploser. Les batteries peuvent également exploser si elles sont endommagées.
- Ne pas réparer ou modifier la batterie, tenter d'y insérer des corps étrangers, la plonger dans de l'eau ou d'autres liquides, ou l'exposer à un feu, une explosion ou tout autre risque.
- Évitez de faire tomber l'appareil ou la batterie. Si l'appareil ou la batterie tombe, surtout sur une surface dure, et que vous estimez qu'il est endommagé, faites-le vérifier dans un centre de service qualifié.
- Une utilisation incorrecte de la batterie peut provoquer un incendie, une explosion ou tout autre risque.
- Mettez au rebut les batteries usées dans les plus brefs délais conformément à la réglementation locale en vigueur.
- L'appareil ne doit être branché que sur les produits portant le logo USB-IF ou qui ont suivi le programme de conformité USB-IF.

Nettoyage et maintenance

- Le téléphone, la batterie et le chargeur ne sont pas hydrorésistants. Gardez-les au sec. Protégez le téléphone, la batterie et le chargeur contre l'eau ou la vapeur. Ne touchez pas le téléphone ou le chargeur avec des mains humides. Sinon, vous pourriez provoquer un court-circuit, un dysfonctionnement du téléphone et être victime d'une décharge électrique.
- Ne mettez pas votre téléphone, votre batterie et votre chargeur dans des endroits où ils risquent d'être endommagés par suite de collision. Dans le cas contraire, cela peut provoquer une fuite d'électrolyte, une surchauffe, un incendie ou une explosion.
- Ne placez pas de supports de stockage magnétique tels que les cartes magnétiques ou une disquette près du téléphone. Le rayonnement émis par l'appareil peut effacer l'information sauvegardée sur celui-ci.

- Ne laissez pas votre téléphone, votre batterie et votre chargeur dans un endroit à température extrêmement faible ou élevée. Sinon, ils risquent de ne pas fonctionner correctement et peuvent provoquer une explosion ou un incendie. La performance de la batterie est affectée quand la température est inférieure à 0 °C.
- Ne placez pas des objets métalliques pointus, comme des épingles, à proximité du combiné. Le combiné peut attirer ces objets et vous blesser lors de l'utilisation du téléphone.
- Avant de nettoyer ou de réparer le téléphone, éteignez-le et débranchez-le du chargeur.
- N'utilisez pas de détergent, de poudre chimique ou tout autre agent chimique (comme l'alcool et le benzène) pour nettoyer le téléphone et le chargeur. Dans le cas contraire, cela risque d'endommager des composants du téléphone ou de provoquer un incendie. Vous pouvez nettoyer l'appareil et le chargeur à l'aide d'un chiffon antistatique doux et humide.
- Ne démontez pas le téléphone ou ses accessoires. Dans le cas contraire, la garantie du téléphone et des accessoires sera invalidée et le fabricant n'est pas tenu de payer pour les dommages subis.
- Si l'écran du téléphone est cassé à la suite d'un choc, évitez de toucher ou d'essayer d'enlever les pièces cassées. Dans ce cas, cessez immédiatement d'utiliser le téléphone et contactez un centre de service autorisé.

Appel d'urgence

Vous pouvez utiliser votre téléphone pour les appels d'urgence dans la zone de service. Néanmoins, la connexion ne peut être utilisée dans toutes les conditions. Ne vous fiez pas uniquement au téléphone pour les communications essentielles.

Informations de certification (TAS)

Cet appareil est conforme aux directives d'exposition aux ondes radio.

Votre téléphone est un émetteur-transmetteur radio à basse consommation. Comme le recommande les consignes internationales, le téléphone est conçu pour ne pas dépasser les limites d'exposition aux ondes radio. Ces directives ont été mises au point par une commission internationale indépendante d'organisation scientifique sur la protection du rayonnement non ionisant (ICNIRP) et portent sur les mesures de sécurité conçues pour garantir la sécurité à tous les utilisateurs, indépendamment de leur âge ou de leur état de santé.
Le Taux d'Absorption Spécifique (TAS) est l'unité de mesure du montant de puissance de fréquences radio absorbée par l'organisme lors de l'utilisation d'un appareil. La valeur TAS est déterminée au niveau de puissance certifié le plus élevé dans des conditions de laboratoire, mais le niveau réel du TAS de l'appareil, lorsque celui-ci est en fonctionnement, peut être bien en dessous de cette valeur. Cela est dû au fait que le téléphone a été conçu pour utiliser la puissance minimale nécessaire pour atteindre le réseau. La limite du TAS aussi adoptée en Europe est en moyenne de 2,0 W/kg par 10 grammes de tissus. La plus grande valeur TAS pour ce type d'appareil lorsque testé pour utilisation près de l'oreille est 0,752 W/kg, et lorsque porté près du corps de 0,770 W/kg.

Informations relatives à la mise au rebut et au recyclage

Ce symbole (ou sans barre pleine) sur l'appareil, et/ou sur son emballage, et sur ses piles, si ces dernières sont fournies, indique que l'appareil, ainsi que ses accessoires électriques (par exemple, le combiné, l'adaptateur, le câble), et les batteries ne doivent pas être mis au rebut en tant que déchets ménagers ordinaires. Ces éléments ne doivent pas être mis au rebut en tant que déchets urbains non triés et doivent être déposés à un point de collecte

homologué pour le recyclage et la mise au rebut appropriée lorsqu'ils sont en fin de vie.
Pour plus de détails sur le recyclage de l'appareil ou de ses batteries, veuillez contacter votre mairie, le service des ordures ménagères ou le commerce de détail où vous les avez achetés.
La mise au rebut de l'appareil et de ses batteries, si celles-ci sont fournies, est soumise à la refonte de la directive DEEE (Directive 2012/19/EU) et à la directive sur les batteries (Directive 2006/66/EC). Il est important de séparer les DEEE et les batteries des autres déchets afin de réduire les impacts environnementaux potentiels des substances dangereuses sur la santé humaine.

Réduction des substances dangereuses

Cet appareil est conforme à la réglementation REACH [Réglementation (EC) N° 1907/2006] et à la refonte de la directive RoHS (Directive 2011/65/EU). Les batteries, si celles-ci sont fournies, sont conformes à la sur les batteries (Directive 2006/66/EC). Pour plus d'information concernant la conformité de l'appareil face à la réglementation REACH et à la directive RoHS, veuillez visiter le site web **www.huaweidevice.com/certification**.
Nous vous recommandons vivement de consulter régulièrement le site Web pour obtenir des renseignements à jour.

Conformité réglementaire UE

Huawei Technologies Co., Ltd. déclare que ce produit est conforme aux exigences essentielles et aux autres dispositions pertinentes de la directive 1999/5/CE.
Pour la déclaration de conformité, rendez-vous sur le site **www.huaweidevice.com/certification**.

CE0682

Respectez les lois locales du pays où l'appareil va être utilisé. L'utilisation de cet appareil peut être limitée dans certains pays de l'Union Européenne (UE).

Remarque : cet appareil peut être utilisé dans tous les pays membres de l’UE.

Norvège: Ce sous-chapitre ne s'applique pas à la zone de 20 km de rayon autour du centre de Ny-Ålesund.

Afin de protéger votre audition, ne pas écouter à un volume trop élevé pendant une durée prolongée.

Conformité à Industrie Canada

Ce appareil est conforme aux limites de la Classe B pour les émissions de radiobruit telles qu'elles sont énoncées dans la norme sur les causes d'interférence intitulée “Appareils numériques” (NMB-003) d'Industrie Canada. This Class B digital apparatus complies with Canadian ICES-003.

Aux états-Unis et au Canada, La norme comporte une marge de sécurité importante pour fournir une protection supplémentaire pour le public et pour tenir compte des variations des mesures.

Le présent appareil est conforme aux CNR d'Industrie Canada applicables aux appareils radio exempts de licence. L'exploitation est autorisée aux deux conditions suivantes : (1) l'appareil ne doit pas produire de brouillage, et (2) l'utilisateur de l'appareil doit accepter tout brouillage radioélectrique subi, même si le brouillage est susceptible d'en compromettre le fonctionnement.

Sécurité des informations et des données personnelles

L'utilisation de certaines fonctions ou applications tierces sur votre appareil pourrait entraîner la perte ou la mise à disposition de vos renseignements personnels à d’autres personnes. Plusieurs mesures sont recommandées pour vous aider à protéger vos renseignements personnels et confidentiels.

- Gardez votre appareil dans un endroit sûr pour empêcher toute utilisation non autorisée.
- Réglez l'écran de votre appareil sur verrouillage automatique et créez un mot de passe ou un motif de déverrouillage pour l'ouvrir.
- Sauvegardez régulièrement les renseignements personnels contenus sur votre carte SIM/ USIM et carte mémoire, ou stockés dans la mémoire de votre appareil. Si vous changez d'appareil, assurez-vous de transférer ou de supprimer toutes les données personnelles contenues sur votre ancien appareil.
- Si vous êtes inquiet au sujet des virus lorsque vous recevez des messages ou des courriels d'un inconnu, supprimez-les sans les ouvrir.
- Si vous utilisez votre appareil pour naviguer sur Internet, évitez les sites Web qui pourraient poser un risque de sécurité, afin de prévenir tout risque d'appropriation de vos renseignements personnels.
- Si vous utilisez les services tels que le Wi-Fi ou Bluetooth, créez des mots de passe pour ces services afin de prévenir tout accès non autorisé. Lorsque ces services ne sont pas en utilisation, désactivez-les.
- Installez, ou mettez à jour, un logiciel de sécurité et effectuez régulièrement des scans pour recherche des virus.
- Assurez-vous d'obtenir des applications tierces parties de sources légitimes. Les applications téléchargées doivent être scannées à la recherche de virus.
- Installez un logiciel de sécurité ou les correctifs publiés par Huawei ou les fournisseurs d'applications tierces.
- Certaines applications exigent et transmettent des informations de localisation. En conséquence, une partie tierce peut être en mesure de partager vos informations de localisation.
- Votre appareil peut fournir des informations de détection et de diagnostic aux fournisseurs d'applications tierces. Les

fournisseurs tiers utilisent cette information pour améliorer leurs produits et services.

- Si vous souhaitez obtenir plus d'informations au sujet de la sécurité de vos informations et données personnelles, veuillez contacter : mobile@huawei.com.

Mention légale

Copyright © Huawei Technologies Co., Ltd., 2013. Tous droits réservés.

Aucune partie de ce manuel ne peut être reproduite ou transmise dans toute forme ou par tout moyen que ce soit sans accord préalable par écrit de Huawei Technologies Co., Ltd. et de ses affiliés (« Huawei »).

Le produit décrit dans ce manuel peut inclure des logiciels sous licence de Huawei et d'éventuels concédants. Les clients ne peuvent en aucun cas reproduire, distribuer, modifier, décompiler, désassembler, décrypter, extraire, faire de l'ingénierie inversée, louer ou transférer ledit logiciel, ni en accorder des sous-licences d'utilisation, sauf si la législation en vigueur interdit ces restrictions ou si ces actions sont approuvées par les détenteurs des droits d'auteur concernés.

Marques de commerce et autorisations

HUAWEI, , et HUAWEI sont des marques de commerce ou des marques déposées de Huawei Technologies Co., Ltd.

Android™ est une marque commerciale de Google Inc.

Les logos et la marque verbale *Bluetooth*® sont des marques de commerce déposées détenues par *Bluetooth SIG, inc.*; tout usage de l'une de ces marques par Huawei Technologies Co., Ltd. est sous licence.

Les autres marques, produits, services et noms de société mentionnés sont la propriété de leurs détenteurs respectifs.

Avis

Certaines caractéristiques du produit et certains accessoires décrits dans le présent manuel dépendent du logiciel installé, de ses capacités et des paramètres du réseau local. Par conséquent, ils peuvent ne pas être activés ou être limités par les opérateurs de réseaux locaux ou par les prestataires de services réseau.
De ce fait, les descriptions de ce manuel peuvent ne pas correspondre exactement au produit ou aux accessoires achetés. Huawei se réserve le droit de changer ou de modifier les informations ou spécifications de ce manuel sans préavis et sans obligation.

Déclaration concernant les logiciels tiers

Huawei ne détient aucun droit de propriété intellectuelle sur les logiciels ou applications tiers fournis avec ce produit. Par conséquent, Huawei n'accorde aucune garantie pour les logiciels et les applications tiers. En outre, Huawei ne délivre pas d'assistance aux clients qui utilisent des logiciels ou des applications tiers et n'est pas responsable de leur fonctionnement et de leur performance. Ces services tiers peuvent être interrompus ou résiliés à tout moment et Huawei ne garantit pas la disponibilité des contenus ou services. Le contenu et les services sont fournis par des opérateurs tiers via le réseau ou des outils de transmission qui échappent au contrôle de Huawei. Sous réserve des dispositions de la législation en vigueur, il est explicitement indiqué que Huawei ne procède à aucune indemnisation au titre des services rendus par les fournisseurs de services tiers, de l'interruption ou de la résiliation du contenu ou des services tiers et n'en sera nullement responsable. Huawei ne pourra être tenu responsable de la légalité, de la qualité ou de tout autre aspect des logiciels installés sur ce produit, du chargement ou du téléchargement de contenus tiers, notamment les textes, images, vidéos ou logiciels. Les clients sont responsables des conséquences indésirables, dont l'incompatibilité entre le logiciel et le produit pouvant résulter de l'installation d'un logiciel ou d'un logiciel intégré tiers chargé ou téléchargé.
Ce produit a été développé pour la plate-forme libre Android™. Huawei a opéré les modifications nécessaires sur la plate-forme. Par

conséquent, le produit ne prend pas en charge toutes les fonctions de la plate-forme Android standard et peut être incompatible avec le logiciel tiers. Huawei n'offre aucune garantie ou représentation en lien avec cette compatibilité et exclut explicitement toute implication en rapport avec ce surjet.

AVIS DE NON-RESPONSABILITÉ

LES INFORMATIONS DE CE MANUEL SONT FOURNIES « TELLES QUELLES ». SAUF EXIGENCES DES LOIS EN VIGUEUR, AUCUNE GARANTIE, EXPRESSE OU IMPLICITE, N'EST FAITE EN CE QUI CONCERNE LA PRÉCISION, LA FIABILITÉ OU LE CONTENU DU PRÉSENT MANUEL, Y COMPRIS LES GARANTIES IMPLICITES DE QUALITÉ MARCHANDE ET D'ADÉQUATION À UNE FIN PARTICULIÈRE.
DANS LES LIMITES PRÉVUES PAR LA LOI EN VIGUEUR, HUAWEI NE POURRA EN AUCUN CAS ÊTRE TENU RESPONSABLE DE DOMMAGES SPÉCIFIQUES, CONNEXES, INDIRECTS OU CONSÉCUTIFS, OU DE PERTES DE PROFIT, DE REVENU DE L'ENTREPRISE, DE DONNÉES, DE CLIENTÈLE OU D'ÉCONOMIES ; QUE CES ÉLÉMENTS SOIENT PRÉVISIBLES OU NON.
LA RESPONSABILITÉ MAXIMALE DE HUAWEI (CETTE LIMITATION NE S'APPLIQUE PAS À LA RESPONSABILITÉ DES DOMMAGES CORPORELS DANS LA MESURE OÙ LA LOI EN VIGUEUR AUTORISE CETTE LIMITATION), RÉSULTANT DE L'UTILISATION DU PRODUIT DÉCRIT DANS LE PRÉSENT DOCUMENT EST LIMITÉE AU MONTANT PAYÉ PAR LES CLIENTS À L'ACHAT DU PRODUIT.

Réglementations relatives à l'importation/exportation

Les clients doivent se conformer aux lois et aux réglementations en vigueur relatives à l'exportation et à l'importation et il leur incombe d'obtenir toutes les autorisations et licences administratives nécessaires pour l'exportation, la réexportation ou l'importation du produit mentionné dans ce manuel, y compris le logiciel et les données techniques.

Politique de confidentialité

Veuillez consulter notre politique de confidentialité sur notre site Internet pour obtenir des détails sur la protection de vos informations personnelles.

Obtenir de plus

S'il vous plaît visitez www.huaweidevice.compour les guides de l'utilisateur et de soutien dans votre pays ou région.

HUAWEI Y300-0151

31010NDP_01